УТВЕРЖДАЮ
Директор ГАПОУ СО «Баранчинский электромеханический техникум»
_____ Д.А. Белоусов
«23» октября 2023 г.

Положение
о проведении II Областного конкурса профессионального мастерства
«Основы сварочного дела»

1. ОБЩИЕ ПОЛОЖЕНИЯ

1.1. Настоящее Положение о проведении областного конкурса профессионального мастерства «Основы сварочного дела» (далее – конкурс) разработано в целях организации и проведения конкурса и определяет его организационное и методическое обеспечение, порядок участия, определение победителей и призеров.

1.2. Организатором конкурса является Государственное автономное профессиональное образовательное учреждение Свердловской области «Баранчинский электромеханический техникум» (далее – техникум).

1.3. Конкурс проводится среди обучающихся профессиональных образовательных организаций среднего профессионального образования Свердловской области.

2. ЦЕЛИ И ЗАДАЧИ

2.1. Целью проведения конкурса является развитие форм профессиональной подготовки обучающихся.

2.2. Задачи конкурса:
- мотивация и стимулирование инициативы обучающихся;
- совершенствование практических навыков в области сварочных технологий;
- развитие конкурсного движения в системе среднего профессионального образования.

3. ОРГАНИЗАЦИОННО-МЕТОДИЧЕСКОЕ ОБЕСПЕЧЕНИЕ

3.1. Для проведения конкурса создается организационный комитет. В состав организационного комитета входят педагогические работники техникума. Состав организационного комитета утверждается приказом директора техникума.

3.2. Организационный комитет определяет порядок проведения конкурса, осуществляет подготовку конкурсных заданий, определяет победителей и призеров, размещает информацию на сайте техникума.

4. УСЛОВИЯ И ПОРЯДОК ПРОВЕДЕНИЯ

4.1. Сроки проведения: **24.11.2023 г. – 04.12.2023 г.**

4.2. Количество участников от образовательной организации ограничено: не более двух человек.

4.3. Участие в конкурсе индивидуальное бесплатное.

4.4. Обучающиеся техникума участвуют в мероприятии вне конкурса.

4.5. Для участия в конкурсе необходимо выслать **одним файлом** в формате **Word** заявку (Приложение 1) и ответы на задания конкурса, оформленные согласно Приложению 2 и Приложению 3. На первой странице файла размещается заявка, на второй и последующих ответы на задания. В теме письма указать конкурс, в имени файла указать фамилию участника, например, Иванов АА.

4.6. Готовые работы в формате **Word** отправить электронной почтой по адресу: olgaiv.65@list.ru в срок до **24.11.2023 г. (включительно)**.

4.7. При возникновении технических вопросов обращаться к членам организационного комитета:
Бобровой Ольге Ивановне, преподавателю специальных дисциплин (e-mail: olgaiv.65@list.ru, +79041765163),
Новокрещеновой Ирине Анатольевне, методисту (e-mail: metod2@bar-tehnikum.ru , 89030780855).

4.8. Подав заявку на участие в конкурсе, участники автоматически дают право организационному комитету на опубликование его результатов (размещения в сети Интернет, публикацию в средствах массовой информации, использование в презентациях и других публичных некоммерческих целях).

4.9. Размещение информации о результатах конкурса осуществляется оргкомитетом на сайте техникума в разделе новости http://www.bar-tehnikum.ru. **Срок 04.12.2023 г.**

5. ЗАДАНИЯ И КРИТЕРИИ ОЦЕНИВАНИЯ

5.1. Участникам конкурса предлагаются задания на темы «Технология изготовления сварных металлоконструкций» и «Контроль качества сварных соединений».

5.2. Первое задание на оценку умения определять наиболее выгодную последовательность сборки отдельных деталей, определение рациональной последовательности выполнения сварных швов с учетом принципа наименьших деформаций (Приложение 2).

5.3. Во втором задании конкурсантам предлагается описать измерительные зоны и плоскости универсального шаблона сварщика типоразмера УШС-3 (Приложение 3)

5.4. Показатели и критерии оценивания первого задания представлены в таблице 1

Таблица 1 – Показатели и критерии оценивания задания 1

Номер пункта задания	Показатели оценки	Количество баллов
1	Обозначает позиции деталей на чертеже	0-3
2	Составляет спецификацию в соответствии с ЕСКД	0-3
3	Разбивает изделие на отдельно свариваемые узлы, дает объяснение выбранному варианту разбивки сварной конструкции на узлы и детали	0-3
4	Составляет рациональную последовательность сборки деталей	0-3

5	Выбирает приспособления для сборки, обосновывает свой выбор	0-3
6	Определяет рациональную последовательность выполнения сварных швов с учетом снижения деформаций при сварке	0-3
Критерии оценивания: по каждому пункту: 3 балла – правильный и полный ответ, 2 балла – ответ правильный, но неполный, 1 балл- ответ частично правильный и неполный, 0 баллов – ответ неправильный. Максимальное количество баллов 18.		

5.5. Критерии оценивания второго задания по каждому пункту: 3 балла – правильный и полный ответ, 2 балла – ответ правильный, но неполный, 1 балл- ответ частично правильный и неполный, 0 баллов – ответ неправильный. Максимальное количество баллов 39.

5.6. Экспертиза работ проводится оргкомитетом конкурса.

6. НАГРАЖДЕНИЕ ПОБЕДИТЕЛЕЙ

6.1. Победители конкурса - участники, набравший от 54 до 57 баллов, награждаются Дипломом 1-ой степени.

6.2. Призеры конкурса - участники, набравшие от 50 до 53 баллов (Диплом 2-ой степени), от 46 до 49 баллов (Диплом 3 степени). Участники, набравшие менее 46 баллов, получают Сертификат участника.

6.3. Наградные документы высылаются на электронные адреса, указанные в заявке, до 18.12.2023 года.

Приложение 1

ЗАЯВКА
на участие во II Областном конкурсе профессионального мастерства
«Основы сварочного дела»

Наименование профессиональной образовательной организации (указывается по Уставу организации, например, ГАПОУ СО «Баранчинский электромеханический техникум»)	
Руководитель профессиональной образовательной организации (фамилия, имя, отчество полностью)	
E-mail профессиональной образовательной организации	
Фамилия, имя, отчество участника (полностью)	
Фамилия, имя, отчество руководителя участника (полностью)	
E-mail руководителя участника	

Приложение 2

Задание 1

1. Изучите изображение сварной металлоконструкции, представленной на рисунке 1. Определите количество деталей и места расположения сварных швов (изображены схематично). Обозначьте позиции деталей на изображении.
2. Составьте спецификацию, дав названия деталям.
3. Определите, есть ли необходимость расчленения изделия на узлы при выполнении сборки и сварки металлоконструкции, обоснуйте свой ответ.
4. Опишите последовательность сборки деталей (узлов).
5. Укажите, есть ли необходимость применения приспособления для сборки, обоснуйте свой ответ.
6. Укажите на изображении цифрами рациональную последовательность выполнения сварных швов с учетом принципа наименьших деформаций при сварке.

Указания к выполнению работы

1. По пунктам 1 и 6 надписи на изображении выполняйте любым доступным способом (с помощью графических редакторов, «от руки», и т.д.). Ответ представьте в формате рисунка.
2. По пункту 2 спецификацию выполняйте в соответствии с ЕСКД. Ответ представьте в виде рисунка.
3. По пунктам 3, 4, 5 ответ запишите в таблице – Формуляр результатов выполнения работ по заданию 1.

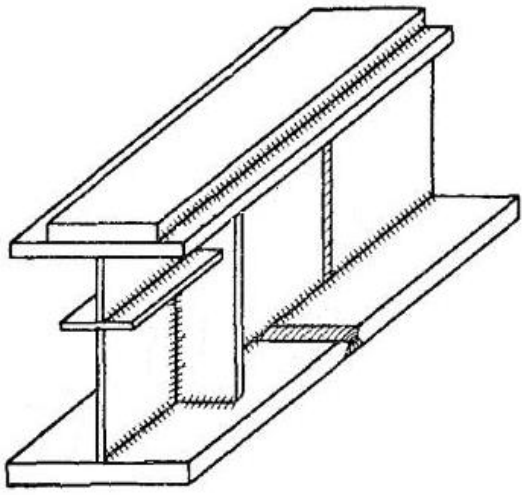

Рисунок.1 Сварная металлоконструкция

Таблица – Формуляр результатов выполнения работ по заданию 1

Номер пункта задания	Ответ
3	
4	
5	

Приложение 3

Задание 2

На рисунке 2 основной измерительной панели универсального шаблона сварщика типоразмера УШС-3 обозначены измерительные зоны и плоскости. Определите наименование и назначение каждой из них.

Ответ занесите в таблицу – Формуляр результатов выполнения работ по заданию 2.

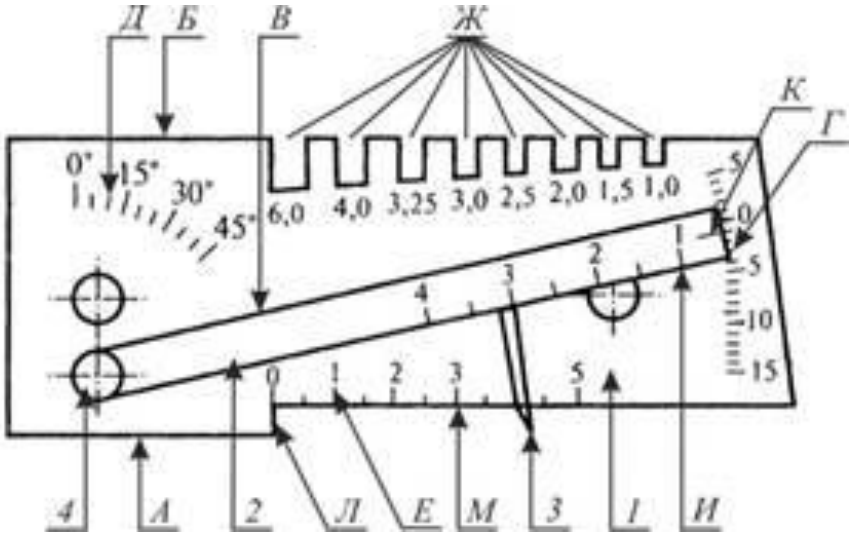

Рисунок.2 Шаблона сварщика типоразмера УШС-3

Таблица – Формуляр результатов выполнения работ по заданию 2

Обозначение	Наименование (расшифровка)	Назначение
1		
2		
3		
4		
А		
Б		
В		
Г		
Д		
Ж		
К		
Е		
И		